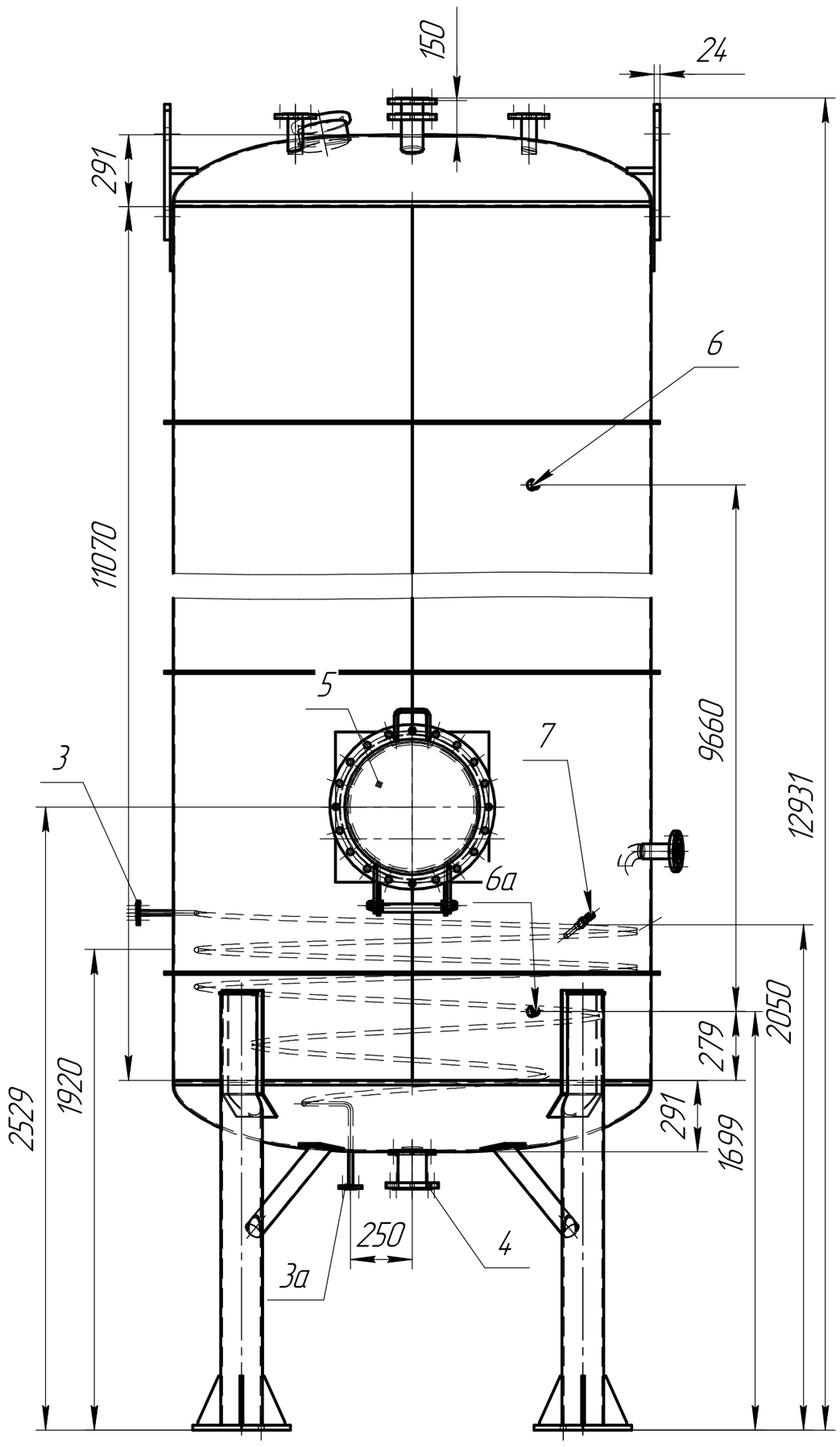

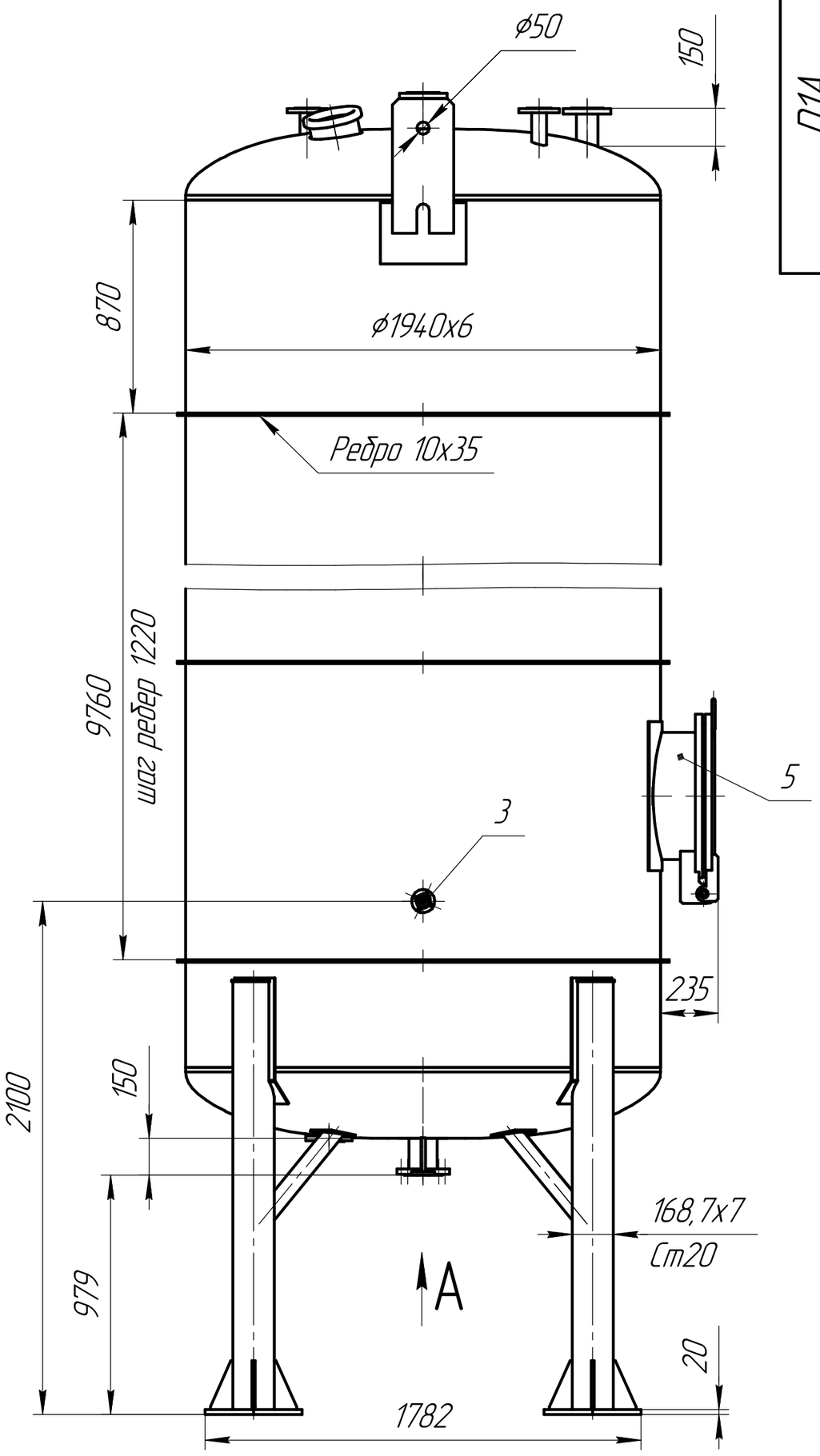

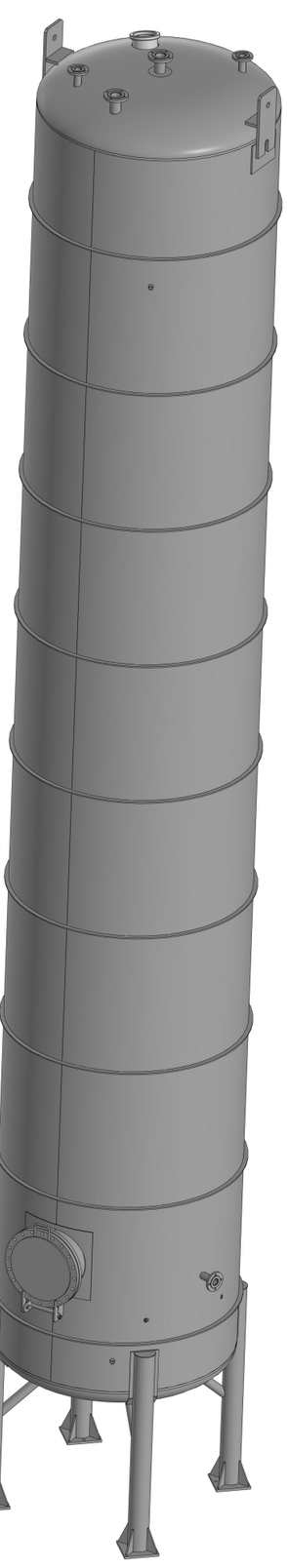

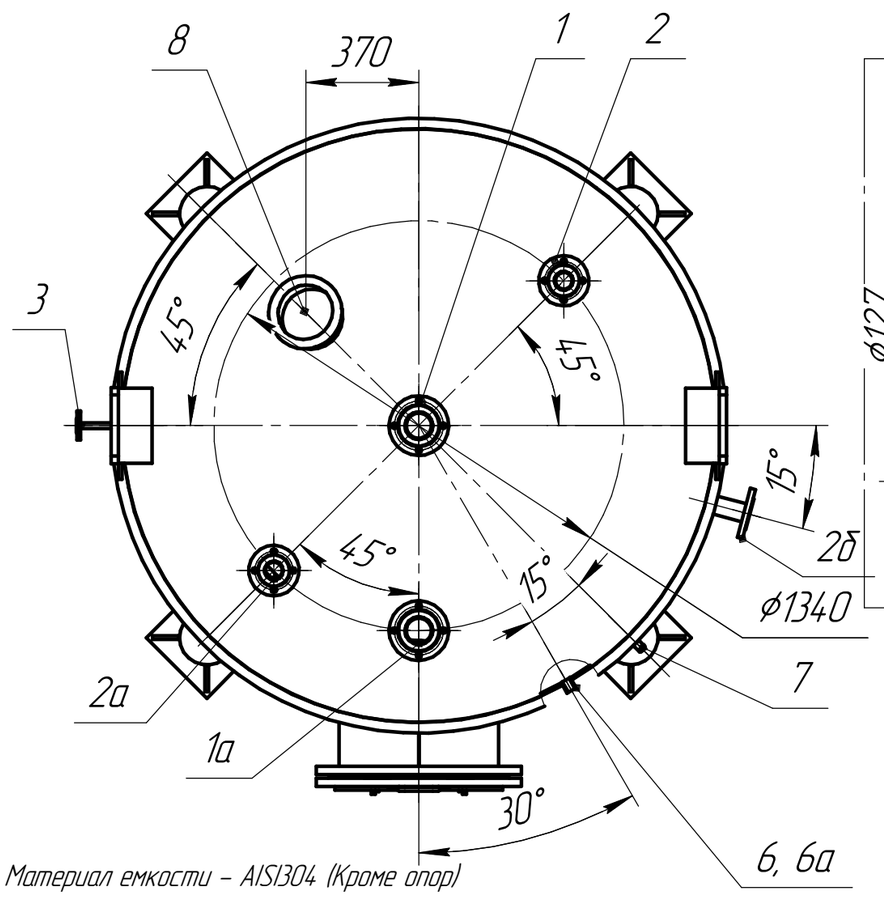

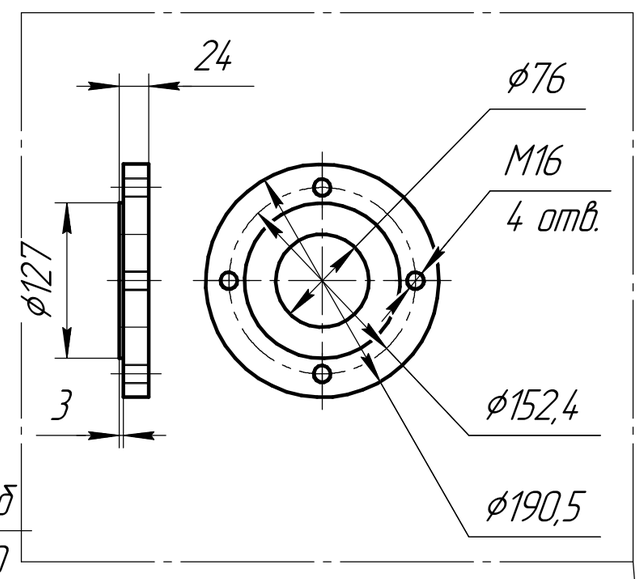

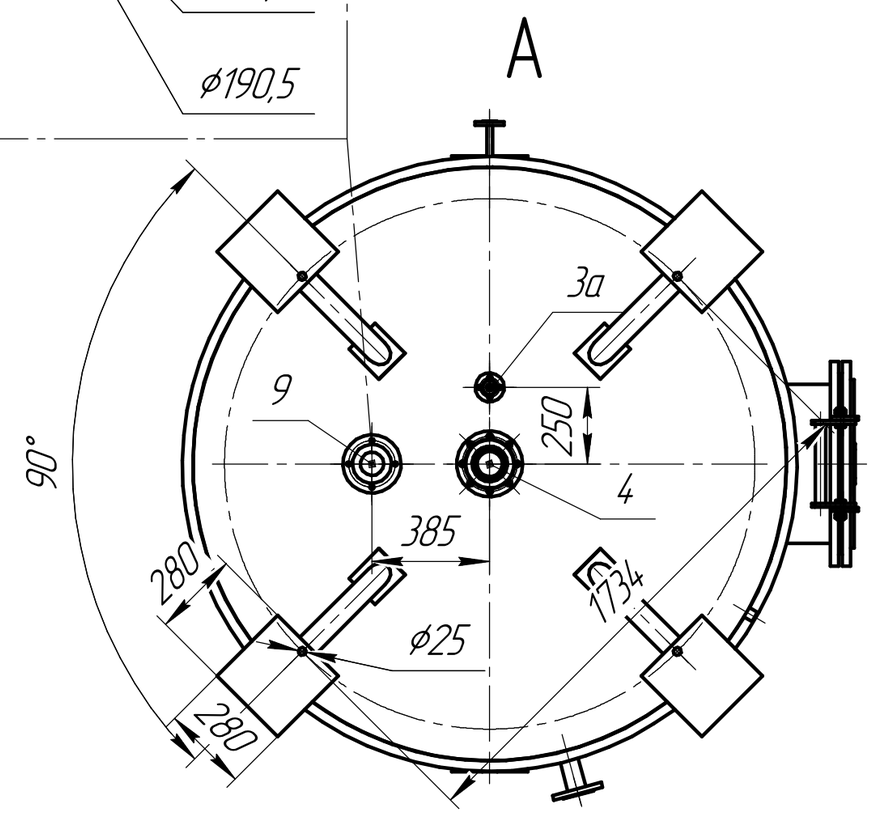

Материал емкости – AISI304 (Кроме опор)
Сварка по ГОСТ 5264-80. Швы зачистить.
Неуказанные допуски – H14, h14
Расстояние наружной плоскости фланцев от бочки – 150мм (Кроме п4)
Острые края притупить
1, 1а- Фланец 80-16-01-1-В-12Х18Н10Т -I-ГОСТ 33259-2015 (2шт) (Труба Ф89*3)
2, 2а, 2б – Фланец 50-16-01-1-В-12Х18Н10Т -I-ГОСТ 33259-2015 (3шт) (Труба Ф89*3)
3, 3а – Фланец 15-16-01-1-В-12Х18Н10Т -I-ГОСТ 33259-2015 (2шт) (Труба Ф18*2)
4 – Фланец 100-16-01-1-В-12Х18Н10Т -I-ГОСТ 33259-2015 (1шт) (Труба Ф114,3*2,5)
5 – Люк Ду500 (1шт)
6, 6а – Бобышка G1 (внутр резьба) (2шт)
7 – Бобышка G1/2 (внутр резьба) (1шт)
8 – Смотровое стекло
9 – спец Фланец (см чертеж)

Изм.	Лист	№ докум.	Подп.	Дата	D1A		
Разраб.					Емкость	Лит.	Масса: 4300,01 / Масштаб: 1:20
Пров.						Лист	Листов 1
Т.контр.							
Н.контр.							
Утв.							

Перв. примен. | Справ. № | Подп. и дата | Инв. № дубл. | Взам. инв. № | Подп. и дата | Инв. № подл.

Копировал | Формат А2